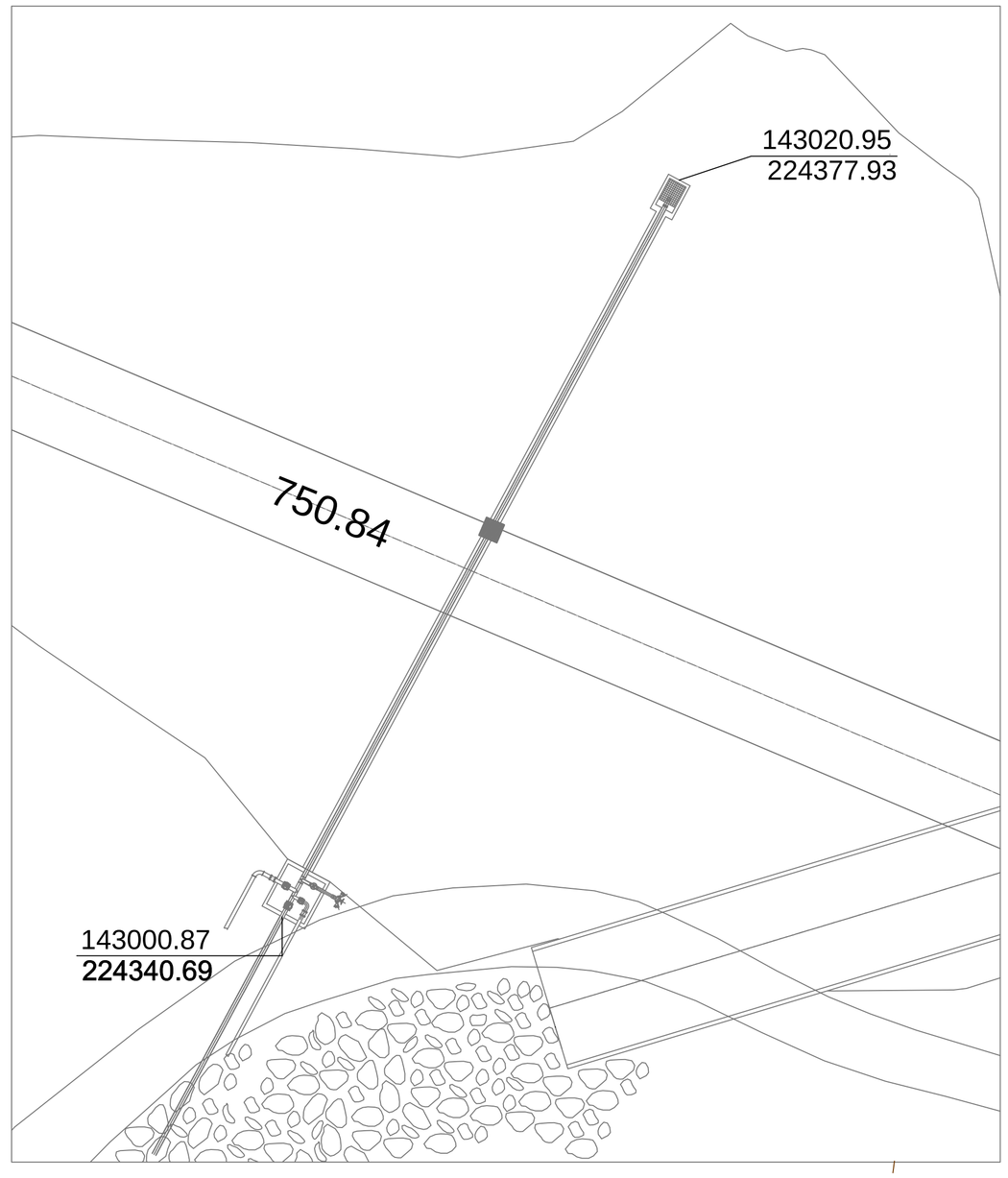

PLANTA

Escala 1:200

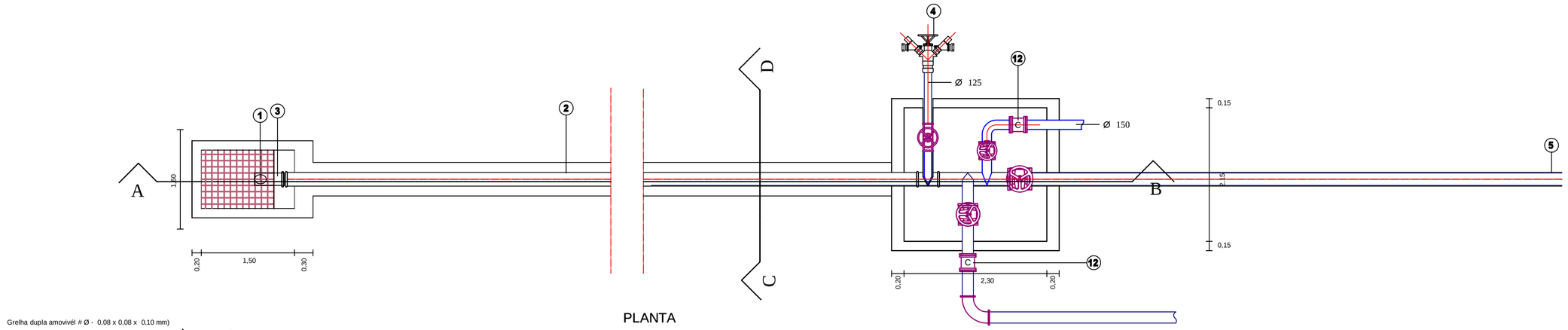

PLANTA

1:50

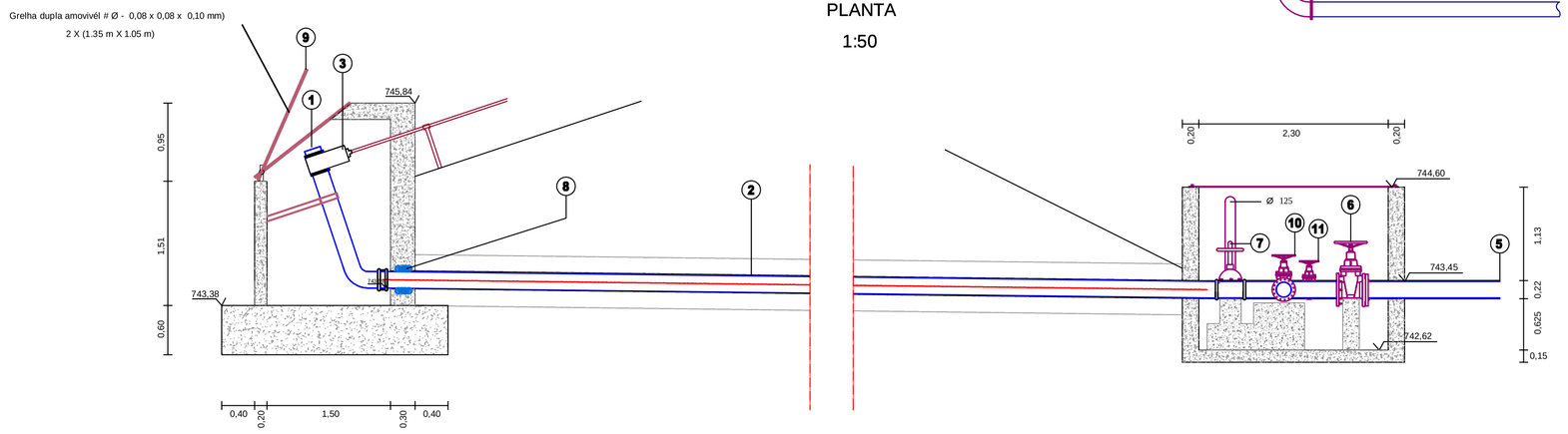

CORTE AB

1:50

LEGENDA:

1 - Bocal de admissão
2 - Tubagem de aço Ø 200
3 - Válvula de Cunha Ø200 com guia de comando
4 - Hidrante de serviço
5 - Restituição á linha de água
6 - Válvula de cunha Ø 200 com junta de desmontagem
7 - Válvula de cunha com redução e junta de desmontagem
8 - Junta passa muros
9 - Grelha dupla móvel
10 - Válvula de cunha c/ junta de desmontagem Ø180 (Adução)
11 - Válvula de cunha c/ junta de desmontagem Ø150 (Caudal Ec.)
12 - Caudalímetro Electromagnético Autónomo

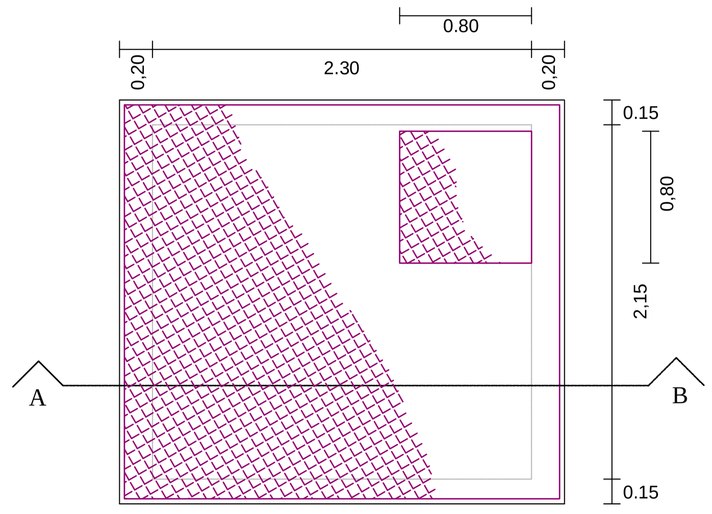

Obra de Saida

PLANTA - COBERTURA METÁLICA

Escala 1:25

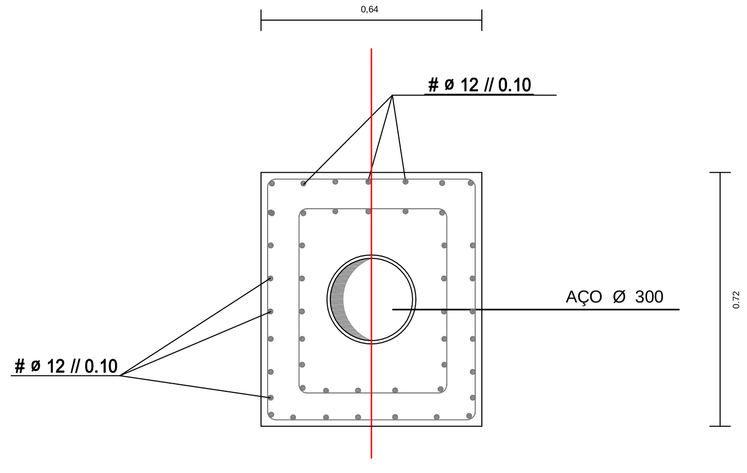

CORTE CD

1:20

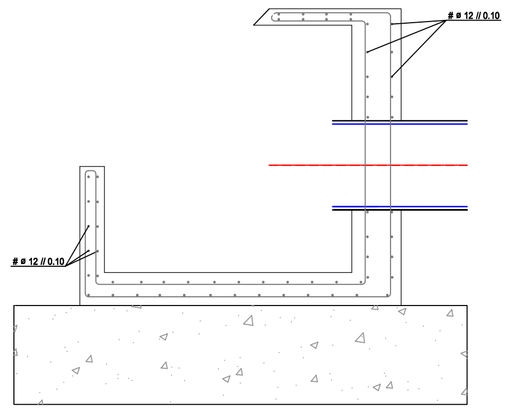

Obra de Entrada

CORTE GERAL - ARMADURA

Escala 1:25

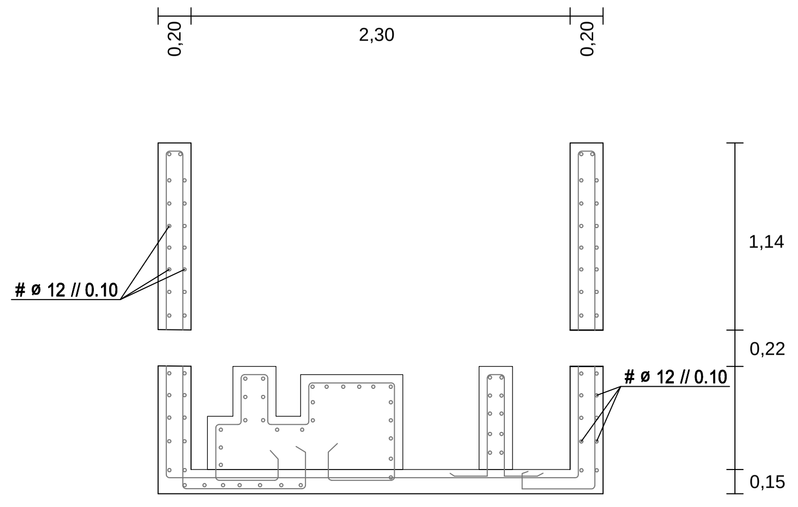

Obra de Saida - Corte A_B

CORTE GERAL - ARMADURA

Escala 1:25

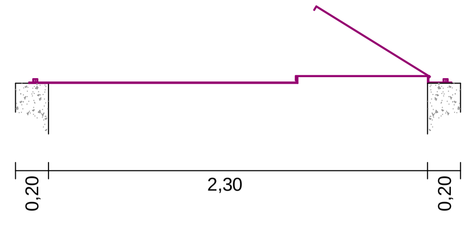

Obra de Saida - Corte A_B

CORTE GERAL - COBERTURA METÁLICA

Escala 1:25

AÇO	BETÃO (NP ENV 206)		RECOBRIMENTO (cm)	
	RESISTÊNCIA	CLASSE DE EXPOSIÇÃO	EXTERIOR	INTERIOR
A400NR	C25/30	5b	0.05	0.05

Notas:

Pormenores mecânicos a definir em obra de acordo com as especificidades dos equipamentos a instalar

Pormenores de betão de 2ª fase a definir em obra de acordo com as especificidades dos equipamentos a instalar

Dimensões finais a definir de acordo com o equipamento a instalar.

CÂMARA MUNICIPAL DE VIMIOSO

REGADIO COLECTIVO TRADICIONAL DE AVELANOSO

PROJECTO DE REABILITAÇÃO, MODERNIZAÇÃO E AUMENTO DA CAPACIDADE DE ARMAZENAMENTO DE ÁGUA

BARRAGEM DE SANTA ANA

TOMADA DE ÁGUA E DESCARGA DE FUNDO - PORMENORES CONSTRUTIVOS

	NOME:	RUB.	DATA:
LEVANTOU			
DESENHOU	Duarte Santos		05/2017
PROJECTOU			05/2017
APROVOU			

FORMATO A1 MOD. TCE
EDIÇÃO EM ACAD2005 - LIC. Nº 05725-081452-9F00A

DESENHO Nº: CMV-RCTA-10-2016

Folha: 10 / 00

ESCALA: Várias

DWG: CMV_RCTA_2016_PE_10_V2.dwg

TCE

www.tce.com.pt